ЛИМЦ.60148.05.000.007

Перв. примен.
ЛИМЦ.60148.05.000.000

Справ. №

Ra 12,5 (√)

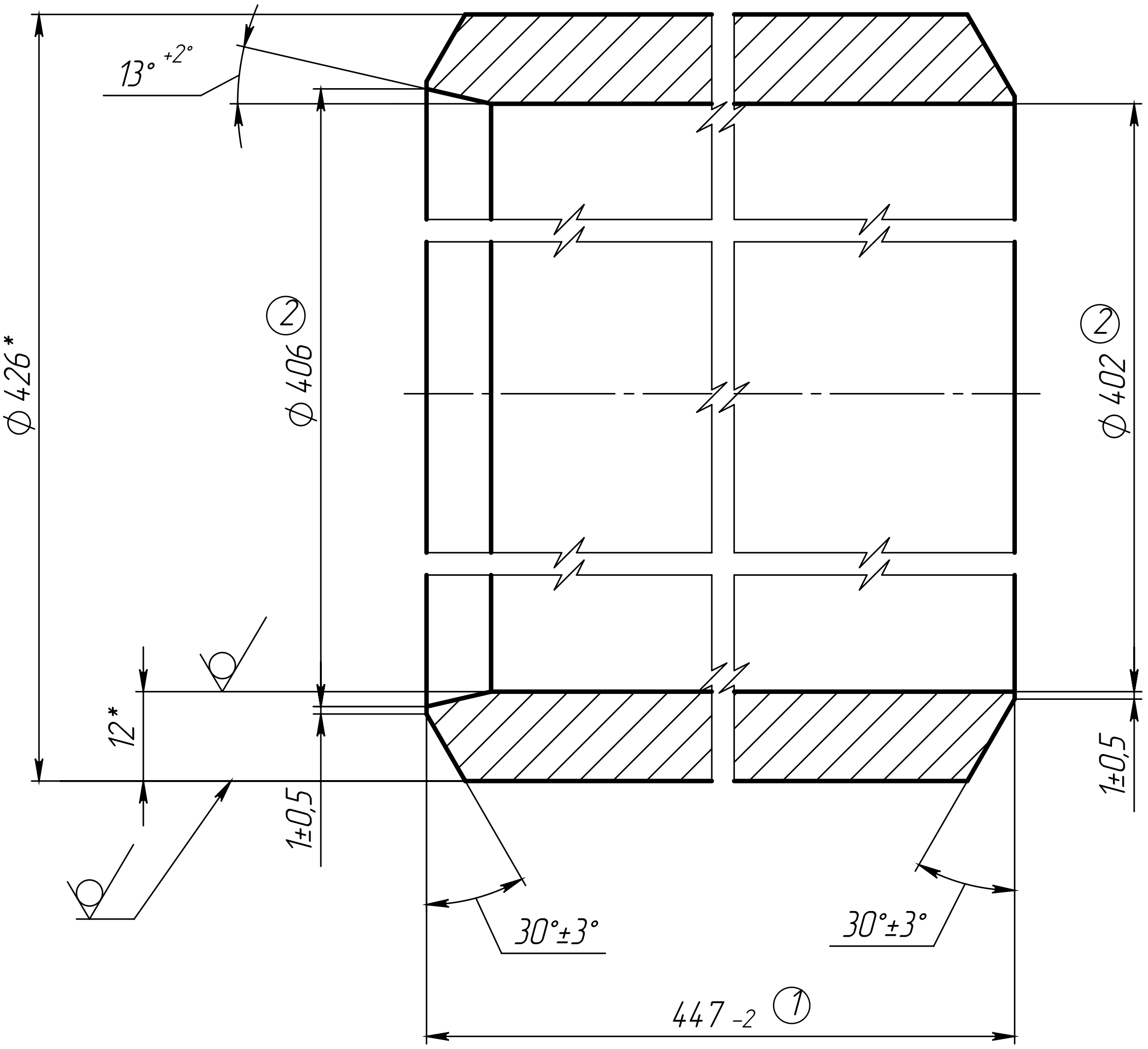

1. *ŭǪǄǶǯÅȅ ǯǵı̀ åǹÅǪǪǸǴ.
2. ūǪÅǴǄÅÑǬǬÆÊ ÑǫÑǄǷǪäǯǷǄǯ äǯÅÆǯǰǪ.

2	Зам.	ЛИМЦ.60148.17ИИ		24.12.25
1	Зам.	ЛИМЦ.60148.08ИИ		10.09.25
Изм.	Лист	№ докум.	Подп.	Дата
Разраб.		Быков		28.07.25
Пров.		Лаптев		
Т. контр.		Волков		
Н. контр.		Ванина		
Утв.		Соломатин		

ЛИМЦ.60148.05.000.007

Патрубок

Лит.	Масса	Масштаб
	54.40	1:1

Лист | Листов 1

Труба $\frac{\text{426x12 ГОСТ 8732–78}}{\text{Б 09Г2С ГОСТ 8731–74}}$

АО "БТ"

Подп. и дата

Инв. № дубл.

Взам. инв. №

Подп. и дата

Инв. № подл.

Шифр:

Копировал

Формат А4